Sauerstoffsonde SDI

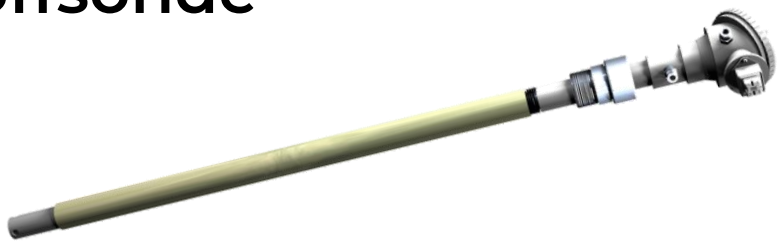

Für thermische Verarbeitungsverfahren :

- Messröhre ZrO_2, die eine präzise Messung des Sauerstoff-Teildrucks und der Kohlenstoffkonzentration ermöglicht
- Verlässlich und robust
- Verschiedene Längen
- Keramikschutzröhre als Option
- Geliefert mit Kalibrierungs- und Testzertifikat

Technische Eigenschaften :

- Thermoelement vom Typ S, K oder ohne
- Ausgang: 0 bis 1300 mV
- Antwortzeit < 1 Sekunde (20 s nach Reinigung)
- Stromanschluss: Harting-Stecker HAN
- Luftanschluss: 6-mm-Schnellanschlüsse
- Referenzluft: Trockenluft, 20-40 l/h
- Spülungsluft: Trockenluft, 150 l/h
- Betriebstemperatur: von 600°C bis 1150°C

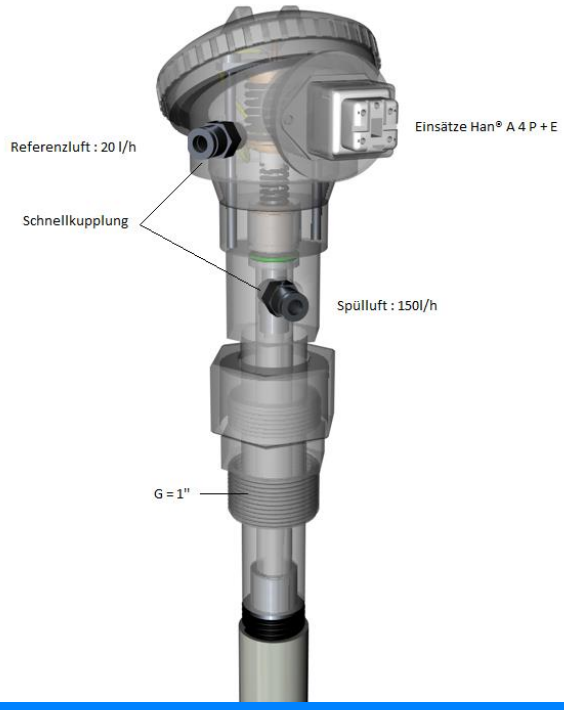

SCR sa
Rue de la Vendline 163a
CH-2944 Bonfol
+41 32 474 47 27
info@scr-sa.ch